SMART SENSOR DISTANZA

DSS 015 | IO-LINK, DC 24 V

> Interfaccia IO-Link digitale
> Compatto
> Fissaggio a vite versatile
> Elevata precisione
> Collegamento rapido (connettore M12)
> Campo di misurazione a lunga distanza

Il sensore intelligente di distanza determina la distanza dagli oggetti utilizzando onde ultrasoniche e il principio della misurazione del tempo di volo (ToF). È adatto per numerose applicazioni nelle aree del monitoraggio della distanza e del livello. A differenza di altri metodi di misurazione della distanza (ad esempio, misurazione con laser), il DSS 015 rileva anche oggetti trasparenti come vetro, pellicola e liquidi ed è insensibile alle variazioni delle condizioni di luce. L'interfaccia IO-Link semplifica notevolmente il collegamento con sistemi di controllo di livello superiore (es. PLC).

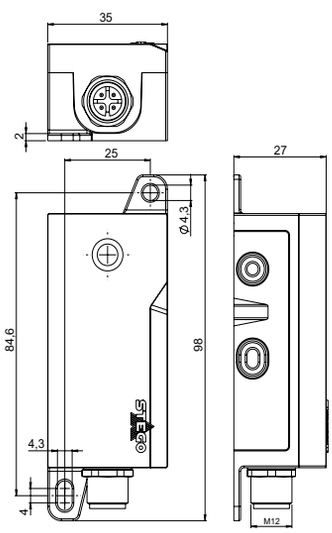

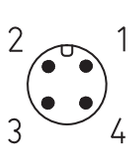

1 +24V DC
2 n/a
3 GND
4 IO-Link

IO-Link CE UKCA DVE EAC

DATI TECNICI

Campo di rilevamento	0,3 m - 4 m
Campo visivo del sensore	Conico, a 45°
Interfaccia	IO-Link (versione 1.1)
Collegamento	Connettore a pressione M12, IEC 61076-2-101, 4 pin, codifica A, schermato, lunghezza max. cavo: 20 m
Protezione elettrica	Protezione contro sovratensione, cortocircuito e inversione di polarità
Fissaggio	M4 o M3
Alloggiamento	Plastica secondo UL94 V-0
Dimensioni	98 x 35 x 27 mm
Peso	40 g circa
Posizione di montaggio	variabile, in perpendicolare rispetto all'oggetto misurato
Temperatura di esercizio	-25 ... +70 °C (-13 ... +158 °F)
Temperatura di stoccaggio	-40 ... 85 °C (-40 ... 185 °F)
Umidità di esercizio/di stoccaggio	< 90% RH (senza condensa)
Tipo di protezione/classe di protezione	IP40 / III (SELV)
Omologazioni	Prossimi sviluppi VDE e UL DIN EN 61010-1 DIN EN 61000-4-2 ESD DIN EN 61000-4-3 Radiazione ad alta frequenza DIN EN 61000-4-4 Transienti DIN EN 61000-4-6 Immunità ai disturbi condotti indotti da campi a radiofrequenza

ESEMPI DI APPLICAZIONI

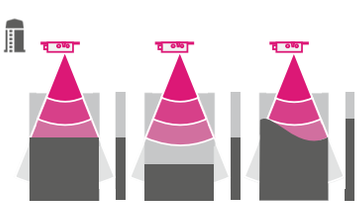

Monitoraggio del livello

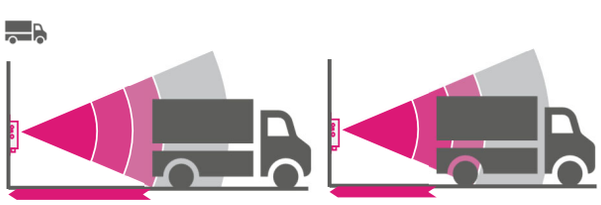

Controllo della distanza

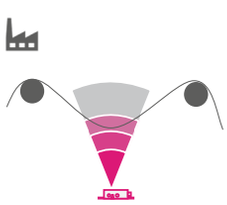

Monitoraggio dei processi

Cod. art.	Interfaccia	Risoluzione di misurazione	Tolleranza di misurazione	Frequenza di misurazione	Consumo max.	Tensione nominale
01500.2-00	IO-Link (versione 1.1)	1 mm	±2%	10 Hz	0,6 W	DC 24 V (DC 18 - 30V)

www.stego-group.com

18/09/2023 Le specifiche tecniche sono subiggette a cambiamenti senza preavviso. Ci riserviamo di escludere qualsiasi responsabilità per quest'opuscolo. Per l'uso appropriato, si rimanda alle istruzioni di montaggio e di uso. Si rimanda alle istruzioni di montaggio e di uso. Si rimanda alle istruzioni di montaggio e di uso.